KOBOL. Koxka Technologies, S.L.

MD REYMO

BATERÍAS DE INTERCAMBIO TÉRMICO
EVAPORADORES Y CONDENSADORES.
HEAT EXCHANGE COILS
COOLERS AND CONDENSERS.

www.reymo.com

DRY COOLERS

DRY COOLERS

MD REYMO

DCV & DCH.

23,3 KW - 874 KW

KOBOL. The future is greener

DRY COOLERS · DRY COOLERS

KOBOL. MD REYMO

DRY COOLERS (SERIE DCH Y DCV) · DRY COOLERS (DCH & DCV SERIES)

DRY COOLERS (DCH Y DCV):

Esta gama se compone de 342 modelos de Condensadores axiales para aplicaciones industriales disponibles en capacidades de refrigeración de entre 23 y 874 KW.

CARACTERÍSTICAS TÉCNICAS:

Baterías aleteadas:

Construidas con tubos de cobre de Ø 1/2", fabricados de acuerdo con las especificaciones CUPROCLIMA y con aletas de aluminio corrugado.

La disposición de tubos de cobre al tresbolillo a través de las aletas auto-espaciadas, el enlace preciso entre los tubos y las aletas, así también como el uso de aletas corrugadas, permiten a nuestras baterías alcanzar un alto rendimiento.

Cada bobina ha sido sometida a una prueba de fugas, bajo una presión nominal de 3.923 kPa (40kg/cm2) y luego presurizado con nitrógeno a 147 kPa (1.5kg/cm2) con el fin de evitar la corrosión de la superficie interior de los tubos de cobre.

Carrocería:

La estructura de la caja de la unidad de refrigeración está fabricada en acero galvanizado; su superficie externa es epoxi-poliéster pintado, y más tarde horneado a 180ºC dándole así una alta protección contra la corrosión, incluso en condiciones ambientales extremas.
Protección metálica en conexiones y curvas de retorno.

En el caso de los DCV, están dotados de separadores internos para evitar el efecto "by-pass" durante el funcionamiento secuencial de los ventiladores. También están preparados para un fácil manejo y cabe la posibilidad de transporte en contenedor.

Ventiladores:

El diámetro de los ventiladores es de Ø 800mm (DCV) y 910 mm (DCH). Están equipados con motores trifásicos de rotor externo (400V @ 50Hz).
Disponibles **ventiladores EC**, alta eficiencia, para ambas gamas DCH y DCV.

DRY COOLERS (DCH & DCV):

This range consists of 342 models of Axial Condensers for industrial applications available in cooling capacities between 23 and 874 KW.

TECHNICAL FEATURES:

Finned coils:

Constructed using copper tubes of Ø 1/2", manufactured according to CUPROCLIMA specification, and aluminium corrugated fins.

The staggered arrangement of the copper tubes across selfspaced fin, the accurate link between tubes and fins as well as the use of corrugated fins allow our finned coils to reach high performance.

Every coil has been subjected to a leakage test under a rated pressure of 3.923 kPa (40kg/cm2) and then pressurised using nitrogen at 147 kPa (1.5kg/cm2) in order to avoid the corrosion of the inner surface of the copper tubes.

Casework:

The case structure of the unit cooler is manufactured in galvanised steel; its external surface is epoxy-polyester painted and then baked and cured at 180ºC giving it a high protection against corrosion even in extreme environmental conditions.

Metallic protection on connections and return bends.

In case of DCV series, are equipped with internal separators to avoid the "by-pass" effect during sequential operation of fans. Also are prepared to easy handling and container transportation option.

Fans:

Fans' diameter is Ø 800mm (DCV) and 910 mm (DCH). They are equipped with external rotor three-phase motors (400V @ 50Hz).

Available **EC fans**, high efficiency, for booth, DCH and DCV series.

NOMENGLATURA GAMA DCV / NOMENGLATURE DCV SERIES

DCV - 04 06

- *Dry Cooler Axial en "V" / Axial Dry Cooler "V"*
- *Diámetro del ventilador / Fan diameter:* ***800mm.***
- *Número de ventiladores / Number of fans*
- *Tipo de módulo / Module*

NOMENGLATURA GAMA DCH / NOMENGLATURE DCH SERIES

DCH - 05 L C 08N

- *Dry Cooler Axial / Axial Dry Cooler*
- *Diámetro del ventilador / Fan diameter:* ***910mm.***
- *Número de ventiladores / Number of fans*
- ***L:*** *Ventiladores en línea / In line fan arrangement*
- ***P:*** *Ventiladores en paralelo / In parallel fan arrangement*
- ***06N:*** *Gran capacidad / High capacity*
- ***08N:*** *Nivel sonoro reducido / Reduced noise*
- ***12N:*** *Dry Cooler silencioso / Quiet Dry Cooler*
- ***12S:*** *Dry Cooler extra silencioso / Extra quiet Dry Cooler*
- *Tipo de módulo / Module type*

Tablas de datos para la selección:

Las condiciones de potencia nominal se basan en:

- Estándar ENV-1048.
- 30% de glicol.
- Temperatura de entrada/salida del agua: +40/+35 °C
- Temperatura de entrada del aire: +25 °C
- Presión atmosférica: 101.325 Pa

ΔT representa la diferencia entre la temperatura del agua glicolada del refrigerador seco y la del aire entrante.

Se proporcionan los siguientes factores de corrección para condiciones alternativas. Multiplique la potencia necesaria por el factor que corresponda de los siguientes al objeto de seleccionar la unidad adecuada en las tablas.

Selection Data Tables:

The rating conditions are based on:

- Standar ENV-1048.
- Glycol 30%.
- Water Inlet/Outlet Temperature: +40/+35 °C
- Air Inlet Temperature: +25 °C
- Atmospheric Pressure: 101.325 Pa

The following correction factors are supplied for alternative conditions.

The following correction factors are supplied for alternative conditions. Multiply the requested capacity by the following factors where applicable, to select
the correct unit from the tables.

FACTORES DE CORRECCIÓN / CORRECTION FACTORS

REFRIGERANTE / REFRIGERANT	GLYCOL 5%	GLYCOL 10%	GLYCOL 15%	GLYCOL 20%	GLYCOL 25%	GLYCOL 30%
F1	0,95	0,96	0,97	0,98	0,99	1

TEMPERATURA ENTRADA DE AIRE AIR INLET TEMPERATURE (ºC)	10	15	20	25	30	35	40	45
F2	0,951	0,967	0,983	1	1,017	1,034	1,052	1,065

DISTANCIA (m) / DISTANCE (m)	1	5	10	15	20	25	30
F3 (dBA)	20	5	0	-3	-6	-8	-9

ALTITUD (m) / ALTITUDE (m)	0	500	1000	1500	2000	2500
F4	1	1,04	1,08	1,12	1,18	1,25

MATERIAL DE LAS ALETAS FIN MATERIAL	ALUMINIO ALUMINUM	LACADO COATED	COBRE COPPER
F5	1	1,03	0,97

KOBOL.

TABLA DE SELECCIÓN DCH / DCH SELECTION CHART

GRAN CAPACIDAD / HIGH CAPACITY

REYMO

R-404A

MODELO MODEL	CAPACIDAD CAPACITY ENV-1048		CAUDAL DE AIRE AIR FLOW		NIVEL SONORO SOUND LEVEL		MOTORES VENTILADOR FAN MOTORS					SUPERFICIE SURFACE	VOLUMEN INTERNO INTERNAL VOLUME	PESO WEIGHT
	KW		m3/h		dB(A)		Nº	W		A		m2	dm3	Kg
	Δ	Λ	Δ	Λ	Δ	Λ		Δ	Λ	Δ	Λ			
DCH 01L A 06N	56,8	49,1	25.700	20.400	57	51	1	2.450	1.560	5,2	2,9	159	24	275
DCH 01L C 06N	72,1	62,9	28.050	22.800	57	51	1	2.450	1.560	5,2	2,9	217	32	338
DCH 01L B 06N	73,0	60,5	23.500	18.100	57	51	1	2.450	1.560	5,2	2,9	238	34	302
DCH 01L D 06N	87,0	73,2	26.500	21.100	57	51	1	2.450	1.560	5,2	2,9	325	45	374
DCH 02P E 06N	113,6	98,2	51.400	40.800	60	54	2	4.900	3.120	10,4	5,8	318	47	473
DCH 02L A 06N	113,3	97,9	51.400	40.800	60	54	2	4.900	3.120	10,4	5,8	318	45	484
DCH 02L C 06N	133,9	116,8	56.100	45.600	60	54	2	4.900	3.120	10,4	5,8	433	61	590
DCH 02P F 06N	146,0	148,0	47.000	36.200	60	54	2	4.900	3.120	10,4	5,8	477	67	528
DCH 02L B 06N	150,7	124,6	47.000	36.200	60	54	2	4.900	3.120	10,4	5,8	477	64	540
DCH 02L D 06N	161,8	136,3	53.000	42.200	60	54	2	4.900	3.120	10,4	5,8	650	91	663
DCH 03L A 06N	182,6	157,7	77.100	61.200	61	55	3	7.350	4.680	15,6	8,7	477	66	694
DCH 03L C 06N	216,3	188,2	84.150	68.400	61	55	3	7.350	4.680	15,6	8,7	650	90	842
DCH 03L B 06N	218,4	180,9	70.500	54.300	61	55	3	7.350	4.680	15,6	8,7	715	95	777
DCH 04P E 06N	226,6	195,8	102.800	81.600	63	57	4	9.800	6.240	20,8	11,6	636	89	840
DCH 04L A 06N	252,4	217,5	102.800	81.600	62	56	4	9.800	6.240	20,8	11,6	636	85	904
DCH 03L D 06N	261,0	219,2	79.500	63.300	61	55	3	7.350	4.680	15,6	8,7	975	134	951
DCH 04L C 06N	297,7	259,4	112.200	91.200	62	56	4	9.800	6.240	20,8	11,6	867	120	1.094
DCH 05L A 06N	296,1	255,3	128.500	102.000	63	57	5	12.250	7.800	26	14,5	795	107	1.150
DCH 04L B 06N	300,8	249,0	94.000	72.400	62	56	4	9.800	6.240	20,8	11,6	954	126	1.014
DCH 04P F 06N	271,6	249,2	94.000	72.400	63	57	4	9.800	6.240	20,8	11,6	953	127	949
DCH 05L B 06N	354,5	293,3	117.500	90.500	63	57	5	12.250	7.800	26	14,5	1.192	154	1.287
DCH 05L C 06N	350,1	304,7	140.250	114.000	63	57	5	12.250	7.800	26	14,5	1.084	145	1.346
DCH 04L D 06N	357,5	301,5	106.000	84.400	62	56	4	9.800	6.240	20,8	11,6	1.301	172	1.240
DCH 06L A 06N	365,5	315,1	154.200	122.400	64	58	6	14.700	9.360	31,2	17,4	954	126	1.359
DCH 06P E 06N	365,2	315,4	154.200	122.400	64	58	6	14.700	9.360	31,2	17,4	954	132	1.207
DCH 05L D 06N	455,8	383,7	132.500	105.500	63	57	5	12.250	7.800	26	14,5	1.626	213	1.528
DCH 06L B 06N	437,1	361,6	141.000	108.600	64	58	6	14.700	9.360	31,2	17,4	1.431	185	1.524
DCH 06L C 06N	432,0	374,5	168.300	136.800	64	58	6	14.700	9.360	31,2	17,4	1.301	175	1.598
DCH 06P F 06N	436,8	361,8	141.000	108.600	64	58	6	14.700	9.360	31,2	17,4	1.431	189	1.371
DCH 08P E 06N	504,8	435,0	205.600	163.200	65	59	8	19.600	12.480	41,6	23,2	1.272	169	1.574
DCH 06L D 06N	519,7	438,0	159.000	126.600	64	58	6	14.700	9.360	31,2	17,4	1.951	251	1.816
DCH 10P E 06N	592,2	510,6	257.000	204.000	66	60	10	24.500	15.600	52	29	1.590	215	1.940
DCH 08P F 06N	601,6	498,0	188.000	144.800	65	59	8	19.600	12.480	41,6	23,2	1.907	253	1.793
DCH 10P F 06N	709,0	586,6	235.000	181.000	66	60	10	24.500	15.600	52	29	2.385	309	2.214
DCH 12P E 06N	731,0	630,2	308.400	244.800	66	60	12	29.400	18.720	62,4	34,8	1.908	252	2.308
DCH 12P F 06N	874,2	723,2	282.000	217.200	66	60	12	29.400	18.720	62,4	34,8	2.861	371	2.637

** RPM del motor / Motor fan RPM : 890 Δ - 685 Y*

TABLA DE SELECCIÓN DCH / DCH SELECTION CHART

BAJO NIVEL SONORO / LOW NOISE LEVEL

R-404A

MODELO MODEL	CAPACIDAD CAPACITY ENV-1048		CAUDAL DE AIRE AIR FLOW		NIVEL SONORO SOUND LEVEL		MOTORES VENTILADOR FAN MOTORS					SUPERFICIE SURFACE	VOLUMEN INTERNO INTERNAL VOLUME	PESO WEIGHT
	KW		m3/h		dB(A)		Nº	W		A		m2	dm3	Kg
	Δ	Λ	Δ	Λ	Δ	Λ		Δ	Λ	Δ	Λ			
DCH 01L A 08N	49,5	41,1	18.700	14.250	47	39	1	1.100	680	2,7	1,4	159	24	275
DCH 01L B 08N	57,6	46,0	17.000	12.700	47	39	1	1.100	680	2,7	1,4	238	34	302
DCH 01L C 08N	58,5	49,0	20.550	16.050	47	39	1	1.100	680	2,7	1,4	217	32	338
DCH 01L D 08N	68,0	55,2	19.200	14.750	47	39	1	1.100	680	2,7	1,4	325	45	374
DCH 02P E 08N	99,0	82,2	37.400	28.500	50	42	2	2.200	1.360	5,4	2,7	318	47	473
DCH 02L A 08N	92,2	76,5	37.400	28.500	50	42	2	2.200	1.360	5,4	2,7	318	45	484
DCH 02P F 08N	115,2	92,0	34.000	25.400	50	42	2	2.200	1.360	5,4	2,7	477	67	528
DCH 02L B 08N	118,7	94,7	34.000	25.400	50	42	2	2.200	1.360	5,4	2,7	476	64	540
DCH 02L C 08N	108,5	90,9	41.100	32.100	50	42	2	2.200	1.360	5,4	2,7	433	61	590
DCH 02L D 08N	140,1	113,6	38.400	29.500	50	42	2	2.200	1.360	5,4	2,7	650	91	663
DCH 03L A 08N	148,6	123,3	56.100	42.750	52	44	3	3.300	2.040	8,1	4,1	477	66	694
DCH 03L B 08N	172,4	137,7	51.000	38.100	52	44	3	3.300	2.040	8,1	4,1	715	95	777
DCH 03L C 08N	175,5	147,0	61.650	48.150	52	43	3	3.300	2.040	8,1	4,1	650	90	842
DCH 04P E 08N	184,4	153,0	74.800	57.000	53	45	4	4.400	2.720	10,8	5,4	636	89	840
DCH 04L A 08N	205,0	170,0	74.800	57.000	53	45	4	4.400	2.720	10,8	5,4	636	85	904
DCH 03L D 08N	203,6	165,1	57.600	44.250	52	43	3	3.300	2.040	8,1	4,1	975	134	951
DCH 04L B 08N	237,2	189,3	68.000	50.800	53	45	4	4.400	2.720	10,8	5,4	954	126	1.014
DCH 04P F 08N	237,4	189,4	68.000	50.800	53	45	4	4.400	2.720	10,8	5,4	952	127	949
DCH 05L A 08N	241,0	201,8	93.500	71.250	54	45	5	5.500	3.400	13,5	6,8	795	107	1.150
DCH 04L C 08N	241,1	202,1	82.200	64.200	53	44	4	4.400	2.720	10,8	5,4	867	120	1.094
DCH 05L C 08N	307,7	257,5	102.750	80.250	53	45	5	5.500	3.400	13,5	6,8	1.084	145	1.346
DCH 04L D 08N	280,0	227,0	76.800	59.000	53	44	4	4.400	2.720	10,8	5,4	1.301	172	1.240
DCH 05L B 08N	302,0	240,8	85.000	63.500	54	45	5	5.500	3.400	13,5	6,8	1.192	154	1.287
DCH 06L A 08N	297,4	246,8	112.200	85.500	54	46	6	6.600	4.080	16,2	8,2	954	126	1.359
DCH 06P E 08N	297,2	246,6	112.200	85.500	55	46	6	6.600	4.080	16,2	8,2	954	132	1.207
DCH 06L B 08N	345,0	275,5	102.000	76.200	54	46	6	6.600	4.080	16,2	8,2	1.431	185	1.524
DCH 05L D 08N	356,2	288,6	96.000	73.750	53	45	5	5.500	3.400	13,5	6,8	1.626	213	1.528
DCH 06L C 08N	350,0	293,6	123.300	96.300	54	46	6	6.600	4.080	16,2	8,2	1.301	175	1.598
DCH 06P F 08N	344,8	275,4	102.000	76.200	55	46	6	6.600	4.080	16,2	8,2	1.431	189	1.371
DCH 06L D 08N	432,9	350,3	115.200	88.500	54	46	6	6.600	4.080	16,2	8,2	1.951	251	1.816
DCH 08P E 08N	410,0	340,0	149.600	114.000	56	47	8	8.800	5.440	21,6	10,9	1.272	169	1.574
DCH 08P F 08N	474,4	378,6	136.000	101.600	56	47	8	8.800	5.440	21,6	10,9	1.907	253	1.793
DCH 10P E 08N	482,0	403,6	187.000	142.500	56	48	10	11.000	6.800	27,0	13,6	1.590	215	1.940
DCH 10P F 08N	604,0	481,6	170.000	127.000	56	48	10	11.000	6.800	27,0	13,6	2.385	309	2.214
DCH 12P E 08N	594,8	493,6	224.400	171.000	57	49	12	13.200	8.160	32,4	16,3	1.908	252	2.308
DCH 12P F 08N	690,0	551,0	204.000	152.400	57	49	12	13.200	8.160	32,4	16,3	2.861	371	2.637

** RPM del motor / Motor fan RPM : 665 Δ - 495 Y*

KOBOL

REYMO

TABLA DE SELECCIÓN DCH / DCH SELECTION CHART

DRY COOLER SILENCIOSO / QUIET DRY COOLER

R-404A

MODELO MODEL	CAPACIDAD CAPACITY ENV-1048		CAUDAL DE AIRE AIR FLOW		NIVEL SONORO SOUND LEVEL		MOTORES VENTILADOR FAN MOTORS					SUPERFICIE SURFACE	VOLUMEN INTERNO INTERNAL VOLUME	PESO WEIGHT
	KW		m3/h		dB(A)		Nº	W		A		m2	dm3	Kg
	Δ	Y	Δ	Y	Δ	Y		Δ	Y	Δ	Y			
DCH 01L A 12N	35,9	28,9	11.800	8.800	34	26	1	420	220	1,2	0,5	159	24	275
DCH 01L B 12N	40,5	31,9	10.400	7.800	34	26	1	420	220	1,2	0,5	238	34	302
DCH 01L C 12N	43,6	35,7	13.100	10.100	34	26	1	420	220	1,2	0,5	217	32	338
DCH 01L D 12N	48,7	38,2	12.200	9.150	34	26	1	420	220	1,2	0,5	325	45	374
DCH 02P E 12N	71,8	57,8	23.600	17.600	37	29	2	840	440	2,3	1	318	47	473
DCH 02L A 12N	74,3	59,7	23.600	17.600	37	29	2	840	440	2,3	1	318	45	484
DCH 02P F 12N	81,0	63,8	20.800	15.600	37	29	2	840	440	2,3	1	477	67	528
DCH 02L B 12N	80,7	63,5	20.800	15.600	37	29	2	840	440	2,3	1	477	64	540
DCH 02L C 12N	87,0	71,3	26.200	20.200	37	29	2	840	440	2,3	1	433	61	590
DCH 02L D 12N	97,2	76,1	24.400	18.300	37	29	2	840	440	2,3	1	650	91	663
DCH 03L A 12N	107,8	86,6	35.400	26.400	38	30	3	1.260	660	3,5	1,5	477	66	694
DCH 03L B 12N	117,3	92,3	31.200	23.400	38	30	3	1.260	660	3,5	1,5	715	95	777
DCH 03L C 12N	126,3	103,4	39.300	30.300	38	30	3	1.260	660	3,5	1,5	650	90	842
DCH 03L D 12N	141,5	117,2	36.600	27.450	38	30	3	1.260	660	3,5	1,5	975	134	951
DCH 04P E 12N	148,6	119,4	47.200	35.200	39	31	4	1.680	880	4,6	2	636	89	840
DCH 04L A 12N	148,5	119,3	47.200	35.200	39	31	4	1.680	880	4,6	2	636	85	904
DCH 04P F 12N	161,4	127,0	41.600	31.200	39	31	4	1.680	880	4,6	2	953	127	949
DCH 04L B 12N	161,2	126,9	41.600	31.200	39	31	4	1.680	880	4,6	2	954	126	1.014
DCH 04L C 12N	174,4	142,8	52.400	40.400	39	31	4	1.680	880	4,6	2	867	120	1.094
DCH 05L A 12N	189,2	152,0	59.000	44.000	40	32	5	2.100	1.100	5,8	2,5	795	107	1.150
DCH 04L D 12N	194,8	152,2	48.800	36.600	39	31	4	1.680	880	4,6	2	1.301	172	1.240
DCH 05L B 12N	205,0	161,3	52.000	39.000	40	32	5	2.100	1.100	5,8	2,5	1.192	154	1.287
DCH 06L A 12N	215,7	173,4	70.800	52.800	41	33	6	2.520	1.320	6,9	3	954	126	1.359
DCH 05L C 12N	221,5	181,3	65.500	50.500	40	32	5	2.100	1.100	5,8	2,5	1.084	145	1.346
DCH 06P E 12N	215,6	173,2	70.800	52.800	41	33	6	2.520	1.320	6,9	3	954	132	1.207
DCH 06L B 12N	248,7	195,6	62.400	46.800	41	33	6	2.520	1.320	6,9	3	1.431	185	1.524
DCH 05L D 12N	246,9	193,3	61.000	45.750	40	32	5	2.100	1.100	5,8	2,5	1.626	213	1.528
DCH 06P F 12N	234,6	184,6	62.400	46.800	41	33	6	2.520	1.320	6,9	3	1.431	189	1.371
DCH 06L C 12N	269,4	220,2	78.600	60.600	40	33	6	2.520	1.320	6,9	3	1.301	175	1.598
DCH 06L D 12N	299,4	234,4	73.200	54.900	40	33	6	2.520	1.320	6,9	3	1.951	251	1.816
DCH 08P E 12N	297,0	238,6	94.400	70.400	42	34	8	3.360	1.760	9,2	4	1.272	169	1.574
DCH 08P F 12N	322,4	253,8	83.200	62.400	42	34	8	3.360	1.760	9,2	4	1.907	253	1.793
DCH 10P E 12N	378,4	304,0	118.000	88.000	43	35	10	4.200	2.200	11,5	5	1.590	215	1.940
DCH 10P F 12N	410,0	322,6	104.000	78.000	43	35	10	4.200	2.200	11,5	5	2.385	309	2.214
DCH 12P E 12N	431,4	346,8	141.600	105.600	43	35	12	5.040	2.640	13,8	6	1.908	252	2.308
DCH 12P F 12N	497,4	391,2	124.800	93.600	43	35	12	5.040	2.640	13,8	6	2.861	371	2.637

** RPM del motor / Motor fan RPM : 430 Δ - 320 Y*

TABLA DE SELECCIÓN DCH / DCH SELECTION CHART

DRY COOLER EXTRA-SILENCIOSO / EXTRA-QUIET DRY COOLER

R-404A

MODELO MODEL	CAPACIDAD CAPACITY ENV-1048		CAUDAL DE AIRE AIR FLOW		NIVEL SONORO SOUND LEVEL		MOTORES VENTILADOR FAN MOTORS					SUPERFICIE SURFACE	VOLUMEN INTERNO INTERNAL VOLUME	PESO WEIGHT
	KW		m3/h		dB(A)		Nº	W		A		m2	dm3	Kg
	Δ	Y	Δ	Y	Δ	Y		Δ	Y	Δ	Y			
DCH 01L A 12S	33,0	23,3	10.500	6.700	27	18	1	240	102	0,7	0,3	159	24	275
DCH 01L B 12S	37,1	25,6	9.350	6.050	27	18	1	240	102	0,7	0,3	238	34	302
DCH 01L C 12S	40,0	29,3	11.700	7.900	27	18	1	240	102	0,7	0,3	217	32	338
DCH 01L D 12S	44,0	30,6	10.800	7.100	27	18	1	240	102	0,7	0,3	325	45	374
DCH 02P E 12S	66,0	46,6	21.000	13.400	30	21	2	480	21	1,3	0,6	318	47	473
DCH 02L A 12S	68,2	48,3	21.000	13.400	30	21	2	480	204	1,3	0,6	318	45	484
DCH 02P F 12S	74,2	51,2	18.700	12.100	30	21	2	480	204	1,3	0,6	477	67	528
DCH 02L B 12S	73,9	51,0	18.700	12.100	30	21	2	480	204	1,3	0,6	477	64	540
DCH 02L C 12S	79,9	58,6	23.400	15.800	30	21	2	480	204	1,3	0,6	433	61	590
DCH 02L D 12S	87,7	61,0	21.600	14.200	30	21	2	480	204	1,3	0,6	650	91	663
DCH 03L A 12S	98,9	70,1	31.500	20.100	31	23	3	720	306	2,0	0,8	477	66	694
DCH 03L B 12S	107,5	74,1	28.050	18.150	31	23	3	720	306	2,0	0,8	715	95	777
DCH 03L C 12S	115,9	85,0	35.100	23.700	31	23	3	720	306	2,0	0,8	650	90	842
DCH 03L D 12S	135,1	93,8	32.400	21.300	31	23	3	720	306	2,0	0,8	975	134	951
DCH 04P E 12S	136,4	96,6	42.000	26.800	33	24	4	960	408	2,7	1,1	636	89	840
DCH 04L A 12S	136,3	96,5	42.000	26.800	32	24	4	960	408	2,7	1,1	636	85	904
DCH 04P F 12S	147,8	102,0	37.400	24.200	33	24	4	960	408	2,7	1,1	953	127	949
DCH 04L B 12S	147,7	102,0	37.400	24.200	32	24	4	960	408	2,7	1,1	954	126	1.014
DCH 04L C 12S	160,0	117,2	46.800	31.600	32	24	4	960	408	2,7	1,1	867	120	1.094
DCH 05L A 12S	173,6	122,9	52.500	33.500	33	24	5	1.200	510	3,4	1,4	795	107	1.150
DCH 04L D 12S	175,3	121,8	43.200	28.400	32	24	4	960	408	2,7	1,1	1.301	172	1.240
DCH 05L B 12S	187,8	129,6	46.750	30.250	33	24	5	1.200	510	3,4	1,4	1.192	154	1.287
DCH 06L A 12S	198,0	140,2	63.000	40.200	34	25	6	1.440	612	4,0	1,7	954	126	1.359
DCH 06P E 12S	197,8	140,2	63.000	40.200	34	25	6	1.440	612	4,0	1,7	954	132	1.207
DCH 05L C 12S	203,2	149,1	58.500	39.500	33	24	5	1.200	510	3,4	1,4	1.084	145	1.346
DCH 06L B 12S	227,8	157,1	56.100	36.300	34	25	6	1.440	612	4,0	1,7	1.431	185	1.524
DCH 05L D 12S	222,8	154,8	54.000	35.500	33	24	5	1.200	510	3,4	1,4	1.626	213	1.528
DCH 06P F 12S	215,0	148,2	56.100	36.300	34	25	6	1.440	612	4,0	1,7	1.431	189	1.371
DCH 06L C 12S	246,8	181,0	70.200	47.400	34	25	6	1.440	612	4,0	1,7	1.301	175	1.598
DCH 06L D 12S	270,2	187,6	64.800	42.600	34	25	6	1.440	612	4,0	1,7	1.951	251	1.816
DCH 08P E 12S	272,6	193,0	84.000	53.600	35	26	8	1.920	816	5,4	2,2	1.272	169	1.574
DCH 08P F 12S	295,4	204,0	74.800	48.400	35	26	8	1.920	816	5,4	2,2	1.907	253	1.793
DCH 10P E 12S	347,2	245,8	105.000	67.000	36	27	10	2.400	1.020	6,7	2,8	1.590	215	1.940
DCH 10P F 12S	375,6	259,2	93.500	60.500	36	27	10	2.400	1.020	6,7	2,8	2.385	309	2.214
DCH 12P E 12S	396,0	280,4	126.000	80.400	37	28	12	2.880	1.224	8,0	3,4	1.908	252	2.308
DCH 12P F 12S	455,6	314,2	112.200	72.600	37	28	12	2.880	1.224	8,0	3,4	2.861	371	2.637

** RPM del motor / Motor fan RPM : 370 Δ - 240 Y*

DIMENSIONES SERIE DCH / DIMENSIONS DCH SERIES

TIPO 1. / TYPE 1.

** H = 500 / 800 / 1.000 mm

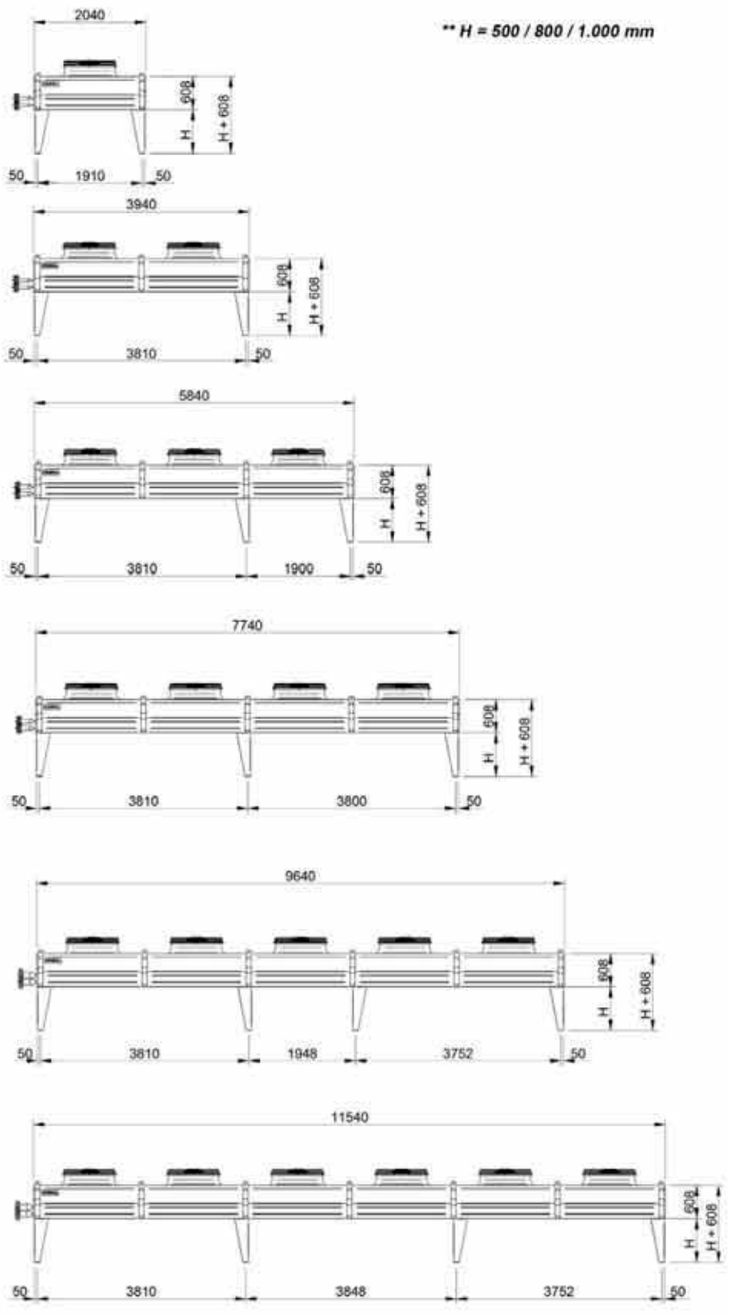

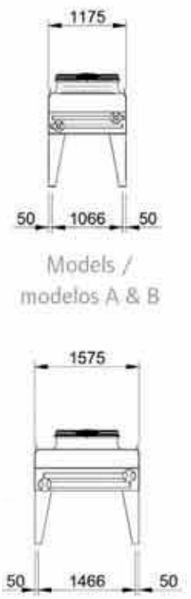

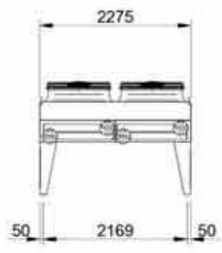

TIPO 2. / TYPE 2.

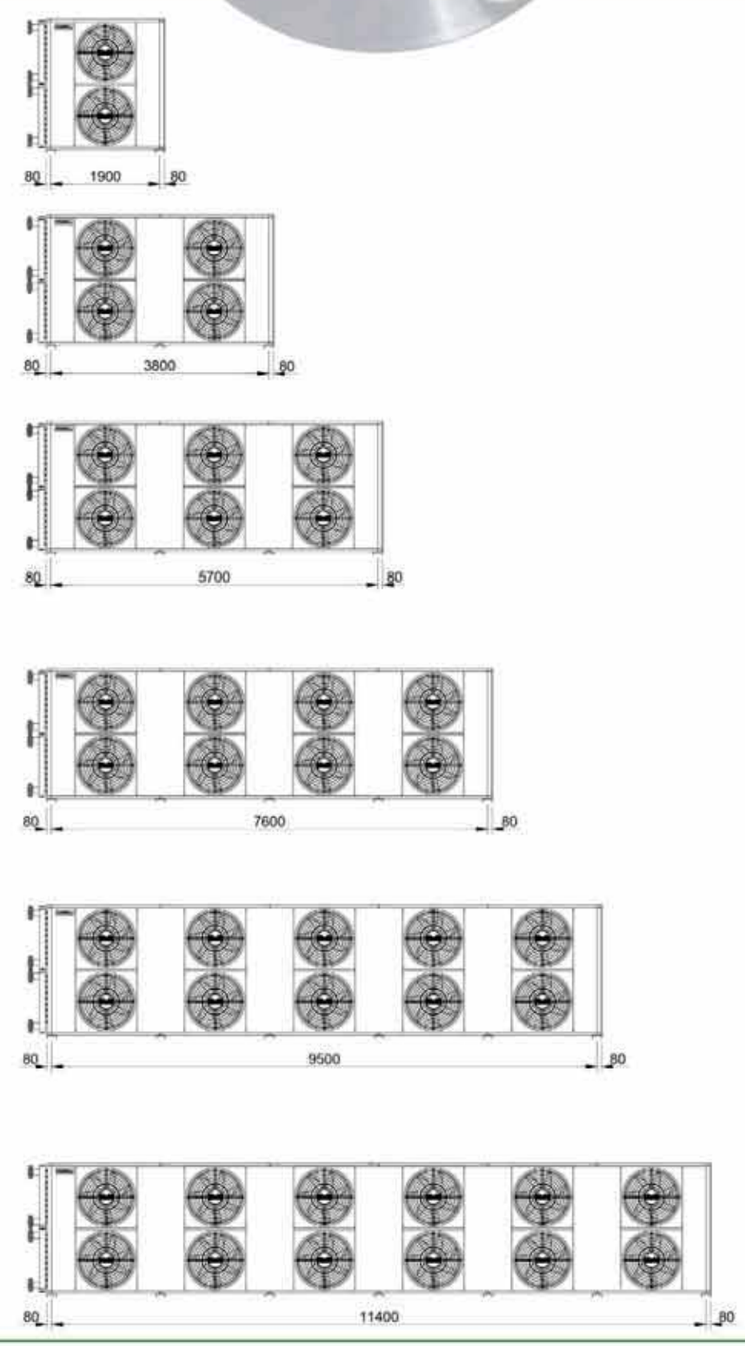

KOBOL.

TABLAS DE SELECCIÓN DCV / DCV SELECTION TABLES

VENTILADOR DE 6 POLOS / 6 POLES FAN

CONEXIÓN / CONECTION - Δ - 800 r.p.m.

MODELO MODEL	CAPACIDAD CAPACITY ENV-104R	NIVEL SONORO LEVEL SOUND	CAUDAL DE AIRE / AIR FLOW
	KW	dBA	m3 / h
DCV-0400	189	60	99.000
DCV-0401	242	60	94.900
DCV-0402	281	60	88.000
DCV-0600	284	62	148.500
DCV-0601	363	62	142.350
DCV-0602	422	62	132.000
DCV-0800	378	64	198.000
DCV-0801	484	64	189.800
DCV-0802	562	64	176.000
DCV-1000	473	65	247.500
DCV-1001	605	65	237.250
DCV-1002	703	65	220.000
DCV-1200	567	66	397.000
DCV-1201	726	66	284.700
DCV-1202	844	66	264.000

CONEXIÓN / CONECTION - λ - 660 r.p.m.

MODELO MODEL	CAPACIDAD CAPACITY ENV-104R	NIVEL SONORO LEVEL SOUND	CAUDAL DE AIRE / AIR FLOW
	KW	dBA	m3 / h
DCV-0409	163	52	77.400
DCV-0410	213	52	74.500
DCV-0411	235	52	68.000
DCV-0609	244	53	116.100
DCV-0610	319	53	111.750
DCV-0611	353	53	102.000
DCV-0809	326	54	154.800
DCV-0810	426	54	149.000
DCV-0811	470	54	136.000
DCV-1009	407	55	193.500
DCV-1010	532	55	186.250
DCV-1011	588	55	170.000
DCV-1209	489	56	232.200
DCV-1210	638	56	223.500
DCV-1211	705	56	204.000

VENTILADOR DE 8 POLOS / 8 POLES FAN

CONEXIÓN / CONECTION - Δ - 680 r.p.m.

MODELO MODEL	CAPACIDAD CAPACITY ENV-104R	NIVEL SONORO LEVEL SOUND	CAUDAL DE AIRE / AIR FLOW
	KW	dBA	m3 / h
DCV-0403	158	51	74.000
DCV-0404	206	51	71.800
DCV-0405	229	51	67.000
DCV-0603	237	53	111.000
DCV-0604	309	53	107.700
DCV-0605	343	53	100.500
DCV-0803	317	54	148.000
DCV-0804	413	54	143.600
DCV-0805	457	54	134.000
DCV-1003	396	55	185.000
DCV-1004	516	55	179.500
DCV-1005	572	55	167.500
DCV-1203	475	56	222.000
DCV-1204	619	56	215.400
DCV-1205	686	56	201.000

CONEXIÓN / CONECTION - λ - 530 r.p.m.

MODELO MODEL	CAPACIDAD CAPACITY ENV-104R	NIVEL SONORO LEVEL SOUND	CAUDAL DE AIRE / AIR FLOW
	KW	dBA	m3 / h
DCV-0412	142	46	60.000
DCV-0413	175	46	56.000
DCV-0414	196	46	54.000
DCV-0612	213	48	90.000
DCV-0613	263	48	84.000
DCV-0614	293	48	81.000
DCV-0812	284	49	120.000
DCV-0813	351	49	112.000
DCV-0814	391	49	108.000
DCV-1012	355	50	150.000
DCV-1013	438	50	140.000
DCV-1014	489	50	135.000
DCV-1212	426	51	180.000
DCV-1213	526	51	168.000
DCV-1214	587	51	162.000

VENTILADOR DE 12 POLOS / 12 POLES FAN

CONEXIÓN / CONECTION - Δ - 440 r.p.m.

MODELO MODEL	CAPACIDAD CAPACITY ENV-104R	NIVEL SONORO LEVEL SOUND	CAUDAL DE AIRE / AIR FLOW
	KW	dBA	m3 / h
DCV-0406	116	37	44.000
DCV-0407	142	37	42.000
DCV-0408	158	37	39.000
DCV-0606	174	39	66.000
DCV-0607	212	39	63.000
DCV-0608	237	39	58.500
DCV-0806	232	40	88.000
DCV-0807	283	40	84.000
DCV-0808	316	40	78.000
DCV-1006	290	41	110.000
DCV-1007	354	41	105.000
DCV-1008	395	41	975.000
DCV-1206	348	42	132.000
DCV-1207	425	42	126.000
DCV-1208	474	42	117.000

CONEXIÓN / CONECTION - λ - 330 r.p.m.

MODELO MODEL	CAPACIDAD CAPACITY ENV-104R	NIVEL SONORO LEVEL SOUND	CAUDAL DE AIRE / AIR FLOW
	KW	dBA	m3 / h
DCV-0415	100	25	33.200
DCV-0416	120	25	31.500
DCV-0417	129	25	29.300
DCV-0615	150	27	49.800
DCV-0616	180	27	47.250
DCV-0617	194	27	43.950
DCV-0815	201	28	66.400
DCV-0816	241	28	63.000
DCV-0817	259	28	58.600
DCV-1015	251	29	83.000
DCV-1016	301	29	78.750
DCV-1017	324	29	73.250
DCV-1215	301	30	99.600
DCV-1216	361	30	94.500
DCV-1217	388	30	87.900

CARACTERÍSTICAS COMUNES / COMMON FEATURES

MODELOS / MODELS			VENTILADORES FANS	DIMENSIONES DIMENSIONS	CONEXIÓN CONNECTION		SUPERFICIE DE INTERCAMBIO / EXCHANGE SURFACE		VOLUMEN INTERNO / INTERNAL VOLUME	PESO WEIGHT
6 polos 6 poles	8 polos 8 poles	12 polos 12 poles	Núm. NO	mm.	Inlet	Outlet	m2	Módulos Modules	dm3	Kg.
DCV-0400	DCV-0403	DCV-0406	4	2728 x 2262 x 2075	2 1/8"	1 3/8"	448	2	70	800
DCV-0401	DCV-0404	DCV-0407			2 1/8"	1 3/8"	670		98	
DCV-0402	DCV-0405	DCV-0408			2 1/8"	1 3/8"	896		125	
DCV-0409	DCV-0412	DCV-0415			2 1/8"	1 3/8"	448		70	
DCV-0410	DCV-0413	DCV-0416			2 1/8"	1 3/8"	670		98	
DCV-0411	DCV-0414	DCV-0417			2 1/8"	1 3/8"	896		125	
DCV-0600	DCV-0603	DCV-0606	6	3928 x 2262 x 2075	2 1/8"	1 3/8"	672	3	96	1.200
DCV-0601	DCV-0604	DCV-0607			2 5/8"	1 5/8"	1.005		143	
DCV-0602	DCV-0605	DCV-0608			2 5/8"	1 5/8"	1.344		184	
DCV-0609	DCV-0612	DCV-0615			2 1/8"	1 3/8"	672		96	
DCV-0610	DCV-0613	DCV-0616			2 5/8"	1 5/8"	1.005		143	
DCV-0611	DCV-0614	DCV-0617			2 5/8"	1 5/8"	1.344		184	
DCV-0800	DCV-0803	DCV-0806	8	5128 x 2262 x 2075	2 5/8"	1 5/8"	896	4	128	1.600
DCV-0801	DCV-0804	DCV-0807			2 5/8"	1 5/8"	1.340		182	
DCV-0802	DCV-0805	DCV-0808			2 5/8"	1 5/8"	1.792		236	
DCV-0809	DCV-0812	DCV-0815			2 5/8"	1 5/8"	896		128	
DCV-0810	DCV-0813	DCV-0816			2 5/8"	1 5/8"	1.340		182	
DCV-0811	DCV-0814	DCV-0817			2 5/8"	1 5/8"	1.792		236	
DCV-1000	DCV-1003	DCV-1006	10	6328 x 2262 x 2075	2 5/8"	1 5/8"	1.120	5	154	2.000
DCV-1001	DCV-1004	DCV-1007			3"	2 1/8"	1.675		230	
DCV-1002	DCV-1005	DCV-1008			3"	2 1/8"	2.240		293	
DCV-1009	DCV-1012	DCV-1015			2 5/8"	1 5/8"	1.120		154	
DCV-1010	DCV-1013	DCV-1016			3"	2 1/8"	1.675		230	
DCV-1011	DCV-1014	DCV-1017			3"	2 1/8"	2.240		293	
DCV-1200	DCV-1203	DCV-1206	12	7528 x 2262 x 2075	3"	2 1/8"	1.344	6	190	2.400
DCV-1201	DCV-1204	DCV-1207			3"	2 1/8"	2.010		269	
DCV-1202	DCV-1205	DCV-1208			3"	2 1/8"	2.688		349	
DCV-1209	DCV-1212	DCV-1215			3"	2 1/8"	1.344		190	
DCV-1210	DCV-1213	DCV-1216			3"	2 1/8"	2.010		269	
DCV-1211	DCV-1214	DCV-1217			3"	2 1/8"	2.688		349	

MD REYMO

KOBOL.

VELOCIDAD Y POTENCIA / SPEED & POWER

6 POLOS / 6 POLES

MODELO MODEL	VELOCIDAD SPEED r.p.m.	POTENCIA POWER Kw Total
DCV-0400	880	7,81
DCV-0401		
DCV-0402		
DCV-0409	660	5,04
DCV-0410		
DCV-0411		
DCV-0600	880	11,72
DCV-0601		
DCV-0602		
DCV-0609	660	7,56
DCV-0610		
DCV-0611		
DCV-0800	880	15,62
DCV-0801		
DCV-0802		
DCV-0809	660	10,08
DCV-0810		
DCV-0811		
DCV-1000	880	19,53
DCV-1001		
DCV-1002		
DCV-1009	660	12,6
DCV-1010		
DCV-1011		
DCV-1200	880	23,43
DCV-1201		
DCV-1202		
DCV-1209	660	15,12
DCV-1210		
DCV-1211		

8 POLOS / 8 POLES

MODELO MODEL	VELOCIDAD SPEED r.p.m.	POTENCIA POWER Kw Total
DCV-0403	680	4,2
DCV-0404		
DCV-0405		
DCV-0412	530	3,08
DCV-0413		
DCV-0414		
DCV-0603	680	6,03
DCV-0604		
DCV-0605		
DCV-0612	530	4,62
DCV-0613		
DCV-0614		
DCV-0803	680	8,4
DCV-0804		
DCV-0805		
DCV-0812	530	6,16
DCV-0813		
DCV-0814		
DCV-1003	680	10,5
DCV-1004		
DCV-1005		
DCV-1012	530	7,7
DCV-1013		
DCV-1014		
DCV-1203	680	12,6
DCV-1204		
DCV-1205		
DCV-1212	530	9,24
DCV-1213		
DCV-1214		

12 POLOS / 12 POLES

MODELO MODEL	VELOCIDAD SPEED r.p.m.	POTENCIA POWER Kw Total
DCV-0406	440	0,92
DCV-0407		
DCV-0408		
DCV-0415	330	0,44
DCV-0416		
DCV-0417		
DCV-0606	440	1,38
DCV-0607		
DCV-0608		
DCV-0615	330	0,66
DCV-0616		
DCV-0617		
DCV-0806	440	1,84
DCV-0807		
DCV-0808		
DCV-0815	330	0,88
DCV-0816		
DCV-0817		
DCV-1006	440	2,3
DCV-1007		
DCV-1008		
DCV-1015	330	1,1
DCV-1016		
DCV-1017		
DCV-1206	440	2,76
DCV-1207		
DCV-1208		
DCV-1215	330	1,32
DCV-1216		
DCV-1217		

REYMO

ESQUEMA DCV / DCV DRAWING

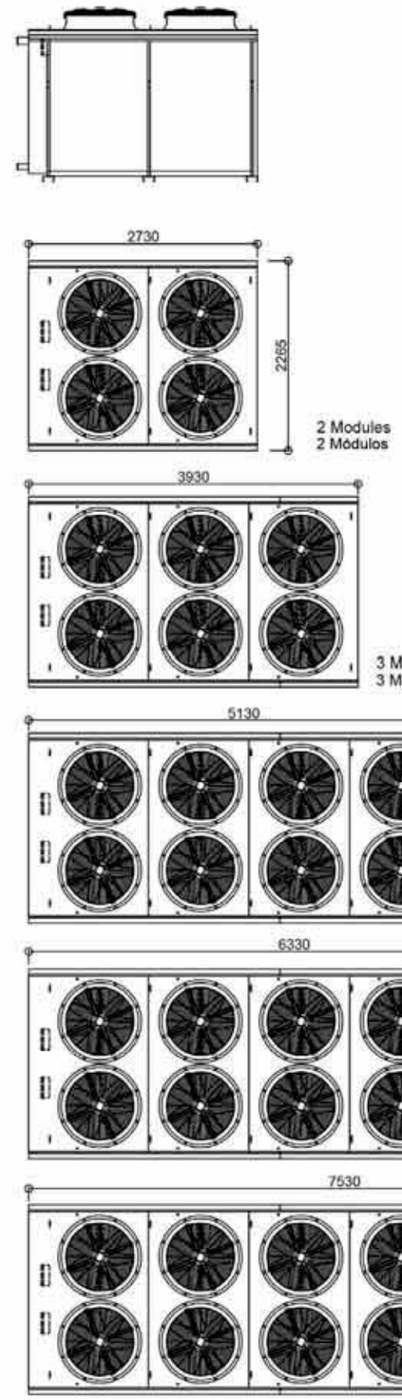

Vista frontal. Conexiones frigoríficas
Frontal view. Refrigerating connections

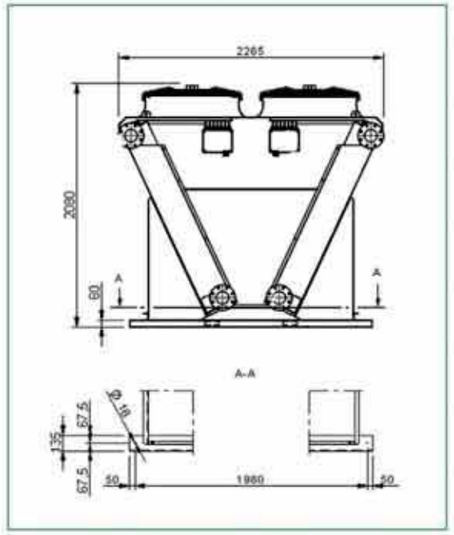

OPCIONES PARA DCH Y DCV

OPCIONES:

- Aletas lacadas.
- Aletas de cobre.
- Multicircuito.
- Patas (H o V) para DCH.
- Posición horizontal y vertical (DCH).
- Patas para DCH en horizontal de 500mm, 800mm y 1000mm.
- Cableado de fábrica en la caja de conexión DCV y opcional para DCH.
- Desconectador.
- Motores de ventilador a 60Hz.
- **Motores de ventilador EC.**

OPTIONS FOR DCH Y DCV

OPTIONS:

- Coated fins.
- Copper fins.
- Multi-circuiting.
- Legs (H or V) for DCH.
- Horizontal and vertical position (DCH).
- Legs for DCH in horizontal: 500mm, 800mm and 1000mm.
- Factory wiring into DCV box and optional into DCH.
- Switch on/off.
- 60 Hz fan motors.
- **EC fan motors.**

VENTILADORES CON MOTORES "EC" (ELECTRONICAMENTE CONMUTADOS)

- Estos condensadores refrigerados por agua se pueden equipar con los **nuevos ventiladores electrónicos** desarrollados utilizando la **"tecnología EC"**, lo que reduce considerablemente el consumo de energía.
- Los ventiladores permiten modular la velocidad de rotación en función de las necesidades, con un rendimiento acústico excelente.
- Permiten el funcionamiento óptimo de la instalación.
- Gran capacidad de adaptación en todos los mercados.

FANS WITH "EC" MOTORS (ELECTRONICALLY COMMUTED)

- These water cooled condensers can be fitted with the **new electronic fans** developed using **"EC technology"**, considerably reducing energy consumption.
- The fans can modulate the rotation speed depending on requirements, with excellent acoustic performance.
- Provide the optimal operation of the installation.
- High adaptability on every market.

Ahorro de energía
Energy efficiency

DCV con 6 ventiladores.
DCV with 6 fans.

DCH - Tipo 1. con 6 ventiladores.
DCH - Type 1. with 6 fans.