Xtreme in innovation

MD REYMO

primus
laundry equipment

# LAVADORAS INDUSTRIALES DE BAJA CENTRIFUGACIÓN

## RX80 RX105 RX135

CONSTRUCCIÓN ERGONÓMICA

ORIFICIO GRANDE DE PUERTA

BAJO CONSUMO DE AGUA Y ENERGÍA

cascade drum

CONTROL

supereco

POWERWASH

TRACE-TECH

## DESCRIPCIÓN

- Bien anclada, de revoluciones medias 200 G-factor
- Panel superior en acero inoxidable, paneles delantero y laterales gris antracita
- Interior y exterior del tambor de acero inoxidable
- Xcontrol – programador fácil de manejar
- Jabonera patentada
- Gran válvula de desagüe (Ø 76mm)
- Acceso fácil a todas las partes importantes desde el frontal de la máquina
- Puerta de gran diámetro para facilitar la carga y descarga

## OPTIONS

- Xcontrol Plus - mando plenamente programable
- Monedero (sistema central de pago)
- Paneles delantero y laterales en acero inoxidable
- Entrada USB (en el panel trasero)
- EasySoap – conexión de detergentes líquidos
- Bombas de detergentes líquidos
- Conjunto de conexión para reciclar el agua
- Versión con calentamiento a vapor
- Bomba de desague (RX80)
- Entrada de agua tercera

| TIPO | | RX80 | RX105 | RX135 |
|---|---|---|---|---|
| TAMBOR | | | | |
| máxima capacidad 1:9 | kg | 9 | 12 | 15 |
| capacidad 1:10 | kg | 8 | 11 | 14 |
| volumen del tambor | litros | 75 | 105 | 135 |
| diámetro | mm | 530 | 620 | 620 |
| REVOLUCIONES | | | | |
| revoluciones del lavado | rev./min. | 50 | 46 | 46 |
| revoluciones de la centrifugación | rev./min. | 820 | 760 | 760 |
| G-FACTOR | | 200 | 200 | 200 |
| CALENTAMIENTO | | | | |
| eléctrico **(estándar)** | kW | **6** / 9 | 6 / **9** / 12 | 9 / **12** |
| a vapor | bar | 1 - 8 | 1 - 8 | 1 - 8 |
| agua caliente | °C | 90 | 90 | 90 |
| Ruido | dB (A) | < 65 | < 65 | < 65 |
| Conexión del agua | BSP | 3/4" | 3/4" | 3/4" |
| Presión del agua | kPa | 100-800 | 100-800 | 100-800 |
| Presión del agua de reciclaje | kPa | 300-500 | 300-500 | 300-500 |
| Caudal del agua por la válvula de alimentación | l/min | 20 | 20 | 20 |
| Válvula de desagüe exterior | outer Ø mm | 76 | 76 | 76 |
| Caudal del agua por la válvula de desagüe | l/min | 210 | 210 | 210 |
| Conexión del vapor | kPa | 100-800 | 100-800 | 100-800 |
| DIMENSIONES | | | | |
| AxAxP | mm | 1115x660x785 | 1225x750x785 | 1225x750x900 |
| DATOS DE TRANSPORTE | | | | |
| Peso bruto | kg | 145 | 185 | 200 |
| Peso neto | kg | 135 | 170 | 190 |
| Empaquetado AxAxP | mm | 1230x690x825 | 1335x780x825 | 1335x780x940 |

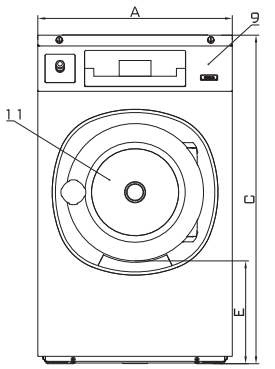

Vista delantera

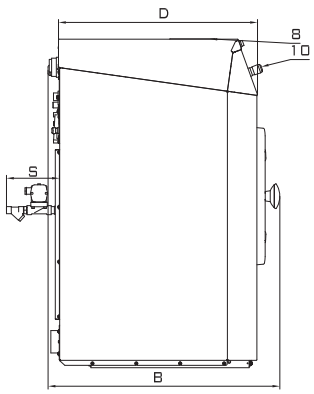

Vista lateral

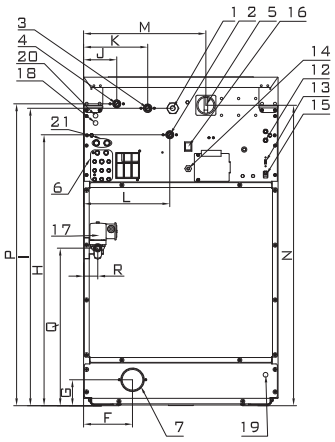

Vista trasera

1. Conexión eléctrica
2. Agua caliente
3. Agua fría dura
4. Agua fría blanda
5. Interruptor principal
6. Conexión de detergentes líquidos
7. Válvula de desagüe
8. Tolva de detergentes
9. Panel de mando
10. Interruptor de emergencia
11. Orificio de puerta
    RX80: Ø 330mm;
    RX105, RX135: Ø 410mm
12. Fusibles
13. Entrada USB
14. Conexión eléctrica de detergentes líquidos

DIMENSIONES

| | A | B | C | D | E | F | G | H | I | J | K | L | M | N | P | Q | R | S |
|---|---|---|---|---|---|---|---|---|---|---|---|---|---|---|---|---|---|---|
| RX80 | 660 | 785 | 1115 | 676 | 349 | 166 | 88 | 920 | 1010 | 113 | 218 | 293 | 415 | 1020 | 1025 | 535 | 48 | 180 |
| RX105 | 750 | 785 | 1225 | 676 | 342 | 225 | 98 | 1030 | 1120 | 113 | 218 | 338 | 505 | 1130 | 1135 | 480 | 42 | 192 |
| RX135 | 750 | 900 | 1225 | 788 | 342 | 225 | 98 | 1030 | 1120 | 113 | 218 | 338 | 505 | 1130 | 1135 | 480 | 42 | 192 |
| | ancho | profundo | alto | | | | | | | | | | | | | | | |

| | | RX80 |
|---|---|---|
| Consumo del agua | l/kg | 7,2 |
| Consumo de la energía | kWh/kg | 0,19 |

* Programma n.11

ECO 3 wash technology

10-2013 / 548354

La compañía Primus se reserva el derecho a realizar cambios en las especificaciones de este folleto o en las máquinas en cualquier momento y sin previo aviso. Los detalles e imágenes que contiene tienen carácter informativo y no son vinculantes.

**www.reymo.com**

MD REYMO